YANMAR

MINI ESCAVATORE

ViO57-6

Peso operativo	5485 kg
Motore	4TNV84T
Forza di scavo (avambraccio)	24,4 kN
Forza di scavo (benna)	41,9 kN

Nessun compromesso
fra compattezza e potenza

COMPATTEZZA
Yanmar, inventore del concetto ViO, ha un'esperienza senza precedenti nella produzione di escavatori girosagoma.

NUOVO DESIGN DEL BRACCIO
Nuovo progetto con nuove strutture scatolate per migliorare ulteriormente la durabilità.

POTENTE MOTORE YANMAR
Versione più recente dei motori Yanmar TNV: motore turbocompresso a 4 cilindri con iniezione diretta per migliorare le prestazioni, ridurre i consumi di carburante e i livelli di emissioni.

I MIGLIORI COMPONENTI
Sviluppato in Giappone con componenti noti per la loro qualità, progettati per operare in cantieri con difficili condizioni di lavoro e per garantire una lunga durata in servizio.

FACILITÀ DI MANUTENZIONE
5 cofani consentono il facile accesso per la manutenzione della macchina. Ispezioni o interventi di manutenzione quotidiani facili e rapidi.

CABINA
Postazione operatore più confortevole: maggiore spazio per le gambe, Universal Design, nuova strumentazione elettronica, ergonomia migliorata e livelli di rumore notevolmente ridotti.

FACILITÀ DI UTILIZZO
Leve di comando in posizione ideale per una grande precisione dei movimenti. Comando proporzionale regolabile per entrambi i circuiti ausiliari. La dotazione standard comprende anche la funzione di "decelerazione automatica" ed una modalità "eco" per ridurre il consumo di carburante.

ELEVATE PRESTAZIONI

Motore, pompe idrauliche, distributore di altissima qualità. Nessun compromesso fra potenza e dimensioni. Macchine compatte per lavori pesanti in spazi ristretti.

ECCELLENTE STABILITÀ

Sotto-carro a "X", peso operativo superiore e nuovo design del braccio incrementano notevolmente la stabilità operativa della macchina.

EQUIPAGGIAMENTO

Nuovi cinematismi di scavo e nuovo design del braccio. Perno di articolazione concepito per una maggiore durata, ridotti i costi di possesso.

EQUIPAGGIAMENTO

[EQUIPAGGIAMENTI STANDARD]

PRESTAZIONI

Motore diesel Yanmar 4TNV84T | Iniezione diretta | Unità di controllo del motore (ECU) | Modalità Eco | Sistema di ritorno al minimo automatico (decelerazione automatica) | Sistema idraulico VIPPS (ViO Progressive 3 Pumps System) | Circuito ausiliare proporzionale regolabile con comando sul joystick fino al braccio | 2nda velocità automatica | Filtro nel circuito idraulico di pilotaggio | Spia di livello dell'olio esterna | 1 luce a LED integrata nel braccio

COMFORT

Interfaccia LCD | Sedile in tessuto a sospensione pneumatica, regolabile e inclinabile con poggiatesta | Poggiapolsi regolabili | Poggiapiedi | Pedali di traslazione larghi | Parabrezza diviso in 2 con sezioni mobili | Finestrino destro a doppio scorrimento | Parte frontale superiore trasparente | Tergicristalli | Lavavetri | Luce interna automatica | 2 prese 12V | Cassette portaoggetti | Porta-documenti con lucchetto | Porta-bottiglie

SICUREZZA E DURATA

Maniglie d'accesso | Leva di sicurezza | Cintura di sicurezza auto avvolgente | Martello d'emergenza | Golfari d'imbragatura | 3 specchi | Avvisatore acustico | Tubo flessibile di alimentazione del cilindro della lama diviso in due parti | Protezione totale dei cilindri (braccio, avambraccio e lama) | Tubi flessibili protetti con guaine antiabrasive | Cofani bloccabili con chiave

VARI

Asta del carburante | Cassetta attrezzi | Borsa attrezzi | Pompa del grasso

[OPZIONI]

EQUIPAGGIAMENTI E PRESTAZIONI

Cingoli in acciaio | Kit di sovra pattini in gomma imbullonati | Braccio lungo (+290 mm) | Contrappeso aggiuntivo (+195 kg) | 2ndo circuito ausiliare proporzionale con comando sul joystick | Linea ad alta pressione per attacco rapido idraulico (a doppio effetto) | Innesti rapidi | Olio bio | 2 fari a LED sulla parte anteriore della cabina | Lampada rotante a base magnetica | Girofaro + faro a LED posteriore | Filtrazione migliorata | Linea di bypass cilindro benna

COMFORT E FACILITA D'USO

Climatizzazione reversibile | Sedile skaï a sospensione pneumatica, regolabile e inclinabile con poggiatesta | Fodera per il sedile | Radio | Pompa elettrica di riempimento | Lubrificazione centralizzata

SICUREZZA E DURATA

Valvole di sicurezza per sollevamento + avvisatore di sovraccarico | Griglie di protezione FOPS 1 | Anti-furto (a chiave / a tastiera) | Localizzatore GPS | Allarme di traslazione

[ACCESSORI]

Yanmar vi fornisce gli accessori adatti ai vostri bisogni e corrispondenti alle norme di sicurezza vigenti nel vostro paese: attacco rapido meccanico, attacco rapido idraulico, benna standard, benna pulizia canali, benna angolabile, martello idraulico, ecc.

DIMENSIONI

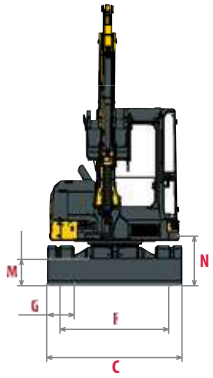

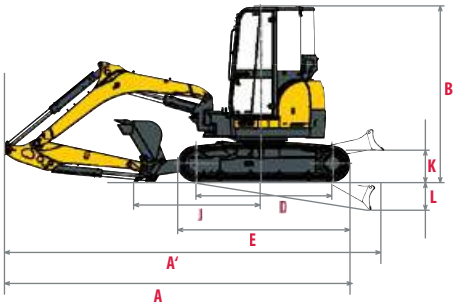

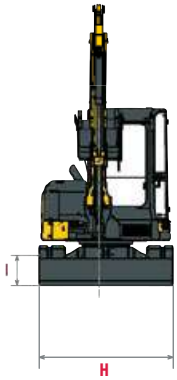

A	Lunghezza totale	5510 / 5600 * mm	**H**	Larghezza della lama	1970 mm
A'	Lunghezza totale con lama posteriore	6070 / 6160 * mm	**I**	Altezza della lama	400 mm
B	Altezza totale	2540 mm	**J**	Sbalzo lama da centro ralla	1890 mm
C	Larghezza totale	1990 mm	**K**	Altezza di sollevamento max. lama	500 mm
D	Passo	2070 mm	**L**	Abbassamento max. lama	540 mm
E	Lunghezza sottocarro	2590 mm	**M**	Luce libera sotto-carro	345 mm
F	Carreggiata	1590 mm	**N**	Distanza minima contrappeso	625 mm
G	Larghezza cingoli	400 mm			

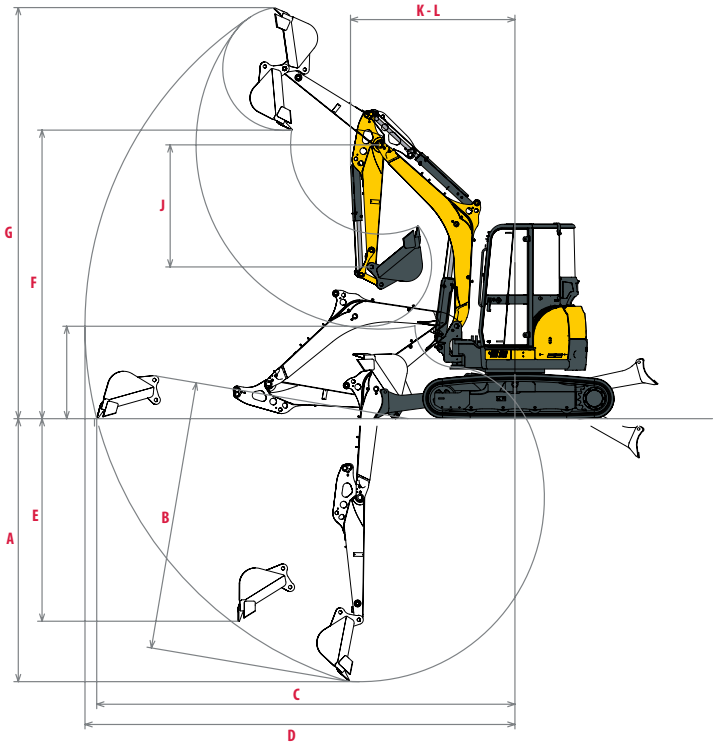

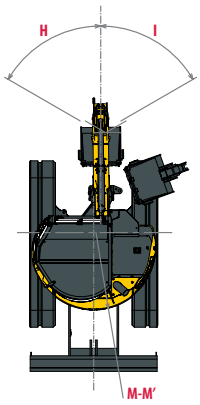

A	Profondità di scavo max. - Lama sollevata	3710 / 4000 * mm	**H**	Angolo brandeggio (sx)	68°
B	Profondità di scavo max. - Lama abbassata	3920 / 4210 * mm	**I**	Angolo brandeggio (dx)	68°
C	Raggio di scavo max. al suolo	5950 / 6230 * mm	**J**	Lunghezza avambraccio	1650 / 1940 * mm
D	Raggio di scavo	6100 / 6370 * mm	**K**	Raggio minimo di rotazione anteriore	2180 / 2320 * mm
E	Profondità di scavo max. verticale	2930 / 3210 * mm	**L**	Raggio minimo di rotazione anteriore con brandeggio	1760 / 1880 mm
F	Altezza max. di scarico	4240 / 4420 * mm	**M**	Raggio di rotazione posteriore	995 mm
G	Altezza max. d'attacco	5900 / 6080 * mm	**M'**	Raggio di rotazione posteriore con contrappeso aggiuntivo	1070 mm

*Con braccio lungo

FORZE DI SOLLEVAMENTO

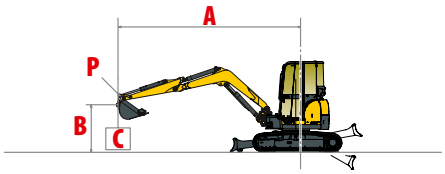

Carico di sollevamento in posizione frontale

Carico di sollevamento in posizione trasversale

Avambraccio standard

Lama abbassata												Lama sollevata										
A	(A=)	Max.		5 m		4 m		3 m		2 m		(A=)	Max		5 m		4 m		3 m		2 m	
B																						
4 m	3775	940	*1110	-	-	*1095	*1095	-	-	-	-	3775	910	*1110	-	-	*1095	*1095	-	-	-	-
3 m	4465	725	*1140	-	-	*1140	*1140	-	-	-	-	4465	725	745	-	-	*1140	*1140	-	-	-	-
2 m	4795	630	*1160	695	*1190	970	*1355	*1715	*1715	-	-	4795	630	690	660	765	940	1060	*1715	*1715	-	-
1 m	4860	610	*1205	665	*1265	910	*1570	1315	*2285	-	-	4860	600	670	655	745	900	1000	1315	1500	-	-
0 m	4670	630	*1235	640	*1275	845	*1670	1305	*2430	2100	*3170	4670	630	715	630	725	845	940	1245	1430	2020	2315
-1 m	4180	715	*1265	-	-	860	*1600	1235	*2315	2180	*3265	4180	695	775	-	-	860	940	1245	1400	2160	2385
-2 m	3225	1000	*1195	-	-	-	-	1255	*1775	-	-	3225	990	1060	-	-	-	-	1265	1410	-	-

Avambraccio standard, contrappeso aggiuntivo

Lama abbassata												Lama sollevata										
A	(A=)	Max		5 m		4 m		3 m		2 m		(A=)	Max		5 m		4 m		3 m		2 m	
B																						
4 m	4290	1000	*1110	-	-	*1095	*1095	-	-	-	-	4290	970	*1110	-	-	*1095	*1095	-	-	-	-
3 m	4890	770	*1140	-	-	*1140	*1140	-	-	-	-	4890	780	810	-	-	*1140	*1140	-	-	-	-
2 m	5190	690	*1160	750	*1190	1040	*1355	*1715	*1715	-	-	5190	680	760	720	820	1010	1140	*1715	*1715	-	-
1 m	5250	670	*1205	720	*1265	980	*1570	1430	*2285	-	-	5250	650	730	700	800	970	1090	1430	1630	-	-
0 m	5080	680	*1235	700	*1275	920	*1670	1420	*2430	2330	*3170	5080	680	770	690	780	910	1030	1350	1560	2240	2580
-1 m	4650	770	*1265	-	-	930	*1600	1340	*2315	2400	*3265	4650	760	840	-	-	930	1020	1360	1530	2380	2650
-2 m	3840	1070	*1165	-	-	-	-	1370	*1775	-	-	3840	1070	1150	-	-	-	-	1370	1540	-	-

Avambraccio lungo

Lama abbassata												Lama sollevata										
A	(A=)	Max		5 m		4 m		3 m		2 m		(A=)	Max		5 m		4 m		3 m		2 m	
B																						
5 m	3640	*1040	*1040	-	-	-	-	-	-	-	-	3640	*1040	*1040	-	-	-	-	-	-	-	-
4 m	4630	770	*960	-	-	*930	*930	-	-	-	-	4630	760	*960	-	-	*930	*930	-	-	-	-
3 m	5180	640	*1010	680	*1000	*1000	*1000	-	-	-	-	5180	630	710	670	760	*1000	*1000	-	-	-	-
2 m	5460	570	*1040	670	*1070	940	*1210	*1530	*1530	-	-	5460	560	610	650	720	930	1010	*1530	*1530	-	-
1 m	5526	550	*1070	640	*1160	890	*1450	1320	*2070	-	-	5526	530	590	620	690	870	960	1280	1500	-	-
0 m	5360	560	*1110	620	*1230	830	*1620	1240	*2360	2050	*3150	5360	550	620	610	670	820	930	1220	1410	2020	2230
-1 m	4960	630	*1160	-	-	850	*1610	1250	*2290	2090	*3390	4960	620	680	-	-	820	910	1220	1360	2060	2410
-2 m	4230	770	*1180	-	-	830	*1320	1190	*1920	1980	*3000	4230	750	840	-	-	810	910	1170	1320	1970	2500

Avambraccio lungo, contrappeso aggiuntivo

Lama abbassata												Lama sollevata										
A	(A=)	Max		5 m		4 m		3 m		2 m		(A=)	Max		5 m		4 m		3 m		2 m	
B																						
5 m	3640	*1040	*1040	-	-	-	-	-	-	-	-	3640	*1040	*1040	-	-	-	-	-	-	-	-
4 m	4630	840	*960	-	-	*930	*930	-	-	-	-	4630	830	*960	-	-	*930	*930	-	-	-	-
3 m	5180	700	*1010	740	*1000	*1000	*1000	-	-	-	-	5180	690	770	730	830	*1000	*1000	-	-	-	-
2 m	5460	620	*1040	730	*1070	1020	*1210	*1530	*1530	-	-	5460	610	670	710	790	1010	1100	*1530	*1530	-	-
1 m	5520	600	*1070	700	*1160	970	*1450	1440	*2070	-	-	5520	580	650	680	760	950	1050	1400	1640	-	-
0 m	5360	620	*1110	680	*1230	910	*1620	1360	*2360	2290	*3150	5360	610	680	670	740	900	1020	1340	1550	2260	2510
-1 m	4960	690	*1160	-	-	930	*1610	1370	*2290	2330	*3390	4960	680	750	-	-	900	1000	1340	1500	2300	2690
-2 m	4230	850	*1180	-	-	910	*1320	1310	*1920	2220	*3000	4230	830	920	-	-	890	1000	1290	1460	2210	2780

[Le capacità di carico riportate in tabella sono misurate in accordo con la normativa ISO 10567. Non includono il peso della benna e rappresentano il 75% del massimo carico statico di ribaltamento o l'87% della forza idraulica di sollevamento. I dati evidenziati con asterisco (*) si riferiscono al limite idraulico della forza di sollevamento..]

SPECIFICHE TECNICHE

[PESO +/- 2% (STANDARD EN)]

	Peso	Pressione al suolo
Peso operativo (cingoli in gomma)	5485 kg	0,30 kgf/cm²
Peso di trasporto (cingoli in gomma)	5410 kg	0,30 kgf/cm²
Con cingoli in acciaio	5515 kg	0,31 kgf/cm²
Contrappeso aggiuntivo	+ 195 kg	-

[MOTORE]

Tipo	4TNV84T-ZMBV
Carburante	Diesel
Potenza netta	32,6 kW (a 2200 giri/min.)
Potenza lorda	33,4 kW (a 2200 giri/min.)
Cilindrata	1 995 l
Coppia massima	149,5 - 162,8 N.m
Raffreddamento	Raffreddamento ad acqua
Avviatore	12 V - 2,3 kW
Batteria	12 V - 100 Ah
Alternatore	12 V - 55 A

[SISTEMA IDRAULICO]

Pressione massima	245 bar
1 pompa doppia a pistoni con portata variabile	2 x 45,8 l.min^{-1}
1 pompa ad ingranaggi	37 l.min^{-1}
1 pompa ad ingranaggi per il pilotaggio	10,8 l.min^{-1}

PTO	Dati teorici a 2200 giri/min.	
	Pressione (bar)	Portata (l.min^{-1})
Bidirezionale	0 - 245	37 - 82,8
Monodirezionale	0 - 245	37 - 82,8

Il flusso dell'olio diminuisce all'aumentare della pressione

[PRESTAZIONI]

Velocità di traslazione	2,2 - 4,4 km/o
Velocità di rotazione	10 giri/min.
Forza di scavo (avambraccio)	24,4 / 22,2 kN (con braccio lungo)
Forza di scavo (benna)	41,9 kN
Forza di trazione	55,8 kN
Pendenza superabile	30°
Livello di rumore (2000/14/CE e 2005/88/CE)	79 dB(A) / 94 dB(A)

[TELAIO INFERIORE]

Numero di rulli superiori	1
Numero di rulli inferiori	4
Gruppo tendi-cingolo	Tramite cilindro di grasso

[CAPACITÀ SERBATOI]

Serbatoio gasolio	66 l
Liquido di raffreddamento	7,1 l
Olio motore	7,4 l
Circuito idraulico	74 l
Serbatoio idraulico	38 l

FREQUENZA DI MANUTENZIONE

[Cambio olio e filtro motore: **50 ore (1°) / 500 ore (2°)**] [Cambio filtro dell'olio: **250 ore**] [Cambio olio idraulico: **1000 ore**] [Cambio filtro idraulico: **50 ore (1°) / 500 ore (2°)**] [Cambio fluido di raffreddamento: **2000 ore**]

Yanmar Construction Equipment Europe
25, rue de la Tambourine, 52100 SAINT-DIZIER
France

ycee-contact@yanmar.com

www.yanmarconstruction.eu

Immagini non contrattuali - Stampato in Francia - Il fabbricante si riserva il diritto di modificare le informazioni di questo catalogo senza preavviso. Per ulteriori informazioni, contattare il rivenditore autorizzato Yanmar Construction Equipment.

IT_Vi057-6_0117