3. Dati Tecnici

3.1 Motore

Parte No.		PT3A 0009098 0009101 0009240	PT3V 0009099 0009102 0009241	PT3H 0009100 0009103 0009242
Motore				
Tipo di motore		Monocilindrico con valvole in testa a 4 tempi	Monocilindrico a 4 tempi, raffreddato ad aria	Motore diesel a 4 tempi, raffreddato ad aria
Marca del Motore		Honda	Briggs & Stratton	Hatz
Modello del Motore		GX 240 K1 QA	Vanguard 138432-0134-E1	1B 30
Potenza nominale	kW (Hp)	6 (8)	5,6 (7,6)	5,0 (7,0)
Cilindrata	cm³ (in³)	242 (14,8)	215 (13,1)	347 (21,2)
Candela		(NGK) BPR 6ES BOSCH WR7DC	Champion	—
Distanza tra le puntine	mm (in)	0,028–0,031 (0,7–0,8)		—
Velocità del motore - pieno carico	giri per min	3500		
Velocità del motore - inattivo	giri per min	3700 ±100		
Gioco della valvola (freddo) Aspirazione: Scarico:	mm (in.)	—	—	0,10 (0,004) 0,20–0,25 (0,008–0,01)
Filtro dell'aria	tipo	Doppio elemento		Elemento di carta piegato a secco
Lubrificazione del motore	qualità dell'olio	SAE 10W30 Classe di assistenza SF, SE, SD o SC		CD, CE, CF, CG Valutato
Capacità di olio del motore	l (once)	1,1 (37)	1 (33)	1,1 (37)
Carburante	tipo	Benzina normale senza piombo		N. 2 Diesel
Capacità del serbatoio del carburante	l (qt.)	6,1 (6,4)	4,5 (4,6)	5,0 (5,2)

3.2 Pompa

Parte No.		PT3A 0009098 0009101 0009240	PT3V 0009099 0009102 0009241	PT3H 0009100 0009103 0009242
Pompa				
Peso	kg (lb.)	64 (141)	59 (130)	73 (161)
*Altezza di aspirazione massima	m (ft.)	*7,5 (25)		
Prevalenza totale massima	m (ft.)	29 (95)		
Pressione massima	barie (psi)	2,83 (41)		
Portata massima	m³/h (gpm)	91 400		
Diametro di aspirazione/ scarico	mm (in.)	75 (3)		
Dimensione dei materiali solidi	mm (in.)	38 (1,5)		

*Sulla base del funzionamento della pompa al livello del mare. L'altezza di aspirazione massima sarà inferiore se l'altitudine sarà maggiore.

3.3 Rilevazioni acustiche

Le specifiche relative alla rumorosità, Appendice 1, Paragrafo 1.7.4.f delle Norme Macchine CEE, sono:

Livello di rumorosità (LWA) = **PT3A** 110 dB(A), **PT3V** 103 dB(A), **PT3H** 102 dB(A)

Questo valore è stato determinato in conformità con l'ISO 3744.

3.4 Dimensioni

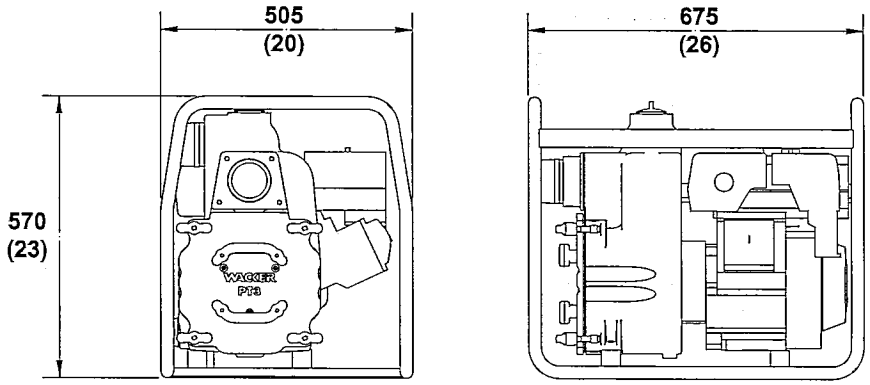

wc_gr000012