edilgru spa

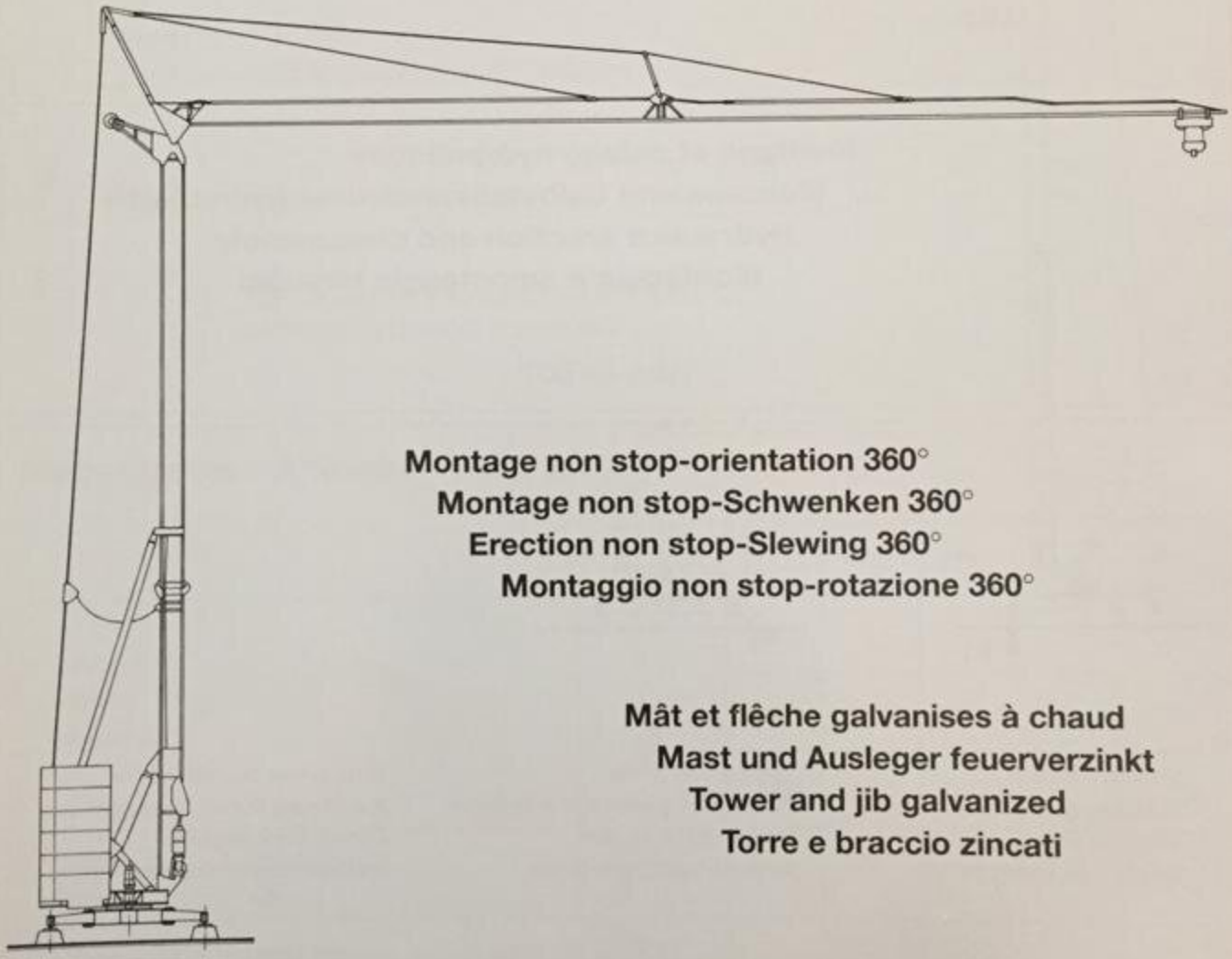

Montage non stop-orientation 360°
Montage non stop-Schwenken 360°
Erection non stop-Slewing 360°
Montaggio non stop-rotazione 360°

Mât et flêche galvanises à chaud
Mast und Ausleger feuerverzinkt
Tower and jib galvanized
Torre e braccio zincati

M.H. TURBO 25

M.H. TURBO 25

24 m.

24,50 m.

2,35 m.

25 m.

21,90 m.

19,22 m.

18 m.

Montage et calage hydrauliques
Montage und Selbstabspindelung hydraulisch
Hydraulics erection and disassembly
Montaggio e smontaggio idraulici

R = 2 m.

R1

R = 2,40 m.

Version sur vérin
Ausführung Abstützspindeln
Jacks version
Versione su stabilizzatori

Version voie droite
Ausführung gerade Schienenbahn
Straight track version
Versione traslazione diritta

Version voie courbe
Ausführung kurven Schienenbahn
Curved track version
Versione traslazione curva

3,60 m.

3,60 m.

3,60 m.

3,60 m.

R = 10,60 m.

R = 7 m.

Modifications réservées - Änderungen vorbehalten - Subject to modification - Con riserva di modifiche

Réactions - Eckdrücke - Reactions - Reazioni

R1	● 14000 da N	■ 10000 da N

● En service
■ Hors service

● In Betrieb
■ Ausser Betrieb

● In service
■ Out of service

● In servizio
■ Fuori servizio

Poids de construction sans essieux - Kontruktionsgewicht ohne Transportachse - Dead weight without transport axles - Peso della gru senza assali		Kg. 9500
Poids du lest - Ballastgewicht - Ballast weight - Peso zavorra rotante	R = 2 m.	Kg. 16000
	R = 2,40 m.	Kg. 15000

Courbes de charges - Lastkurven - Load curves - Curve di carico

Flèche - Ausleger - Jib - Braccio

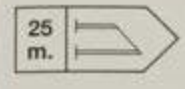

11,64	13	15	17	19	21	23	25	m.
2000	1750	1490	1290	1135	980	880	800	Kg

Flèche relevée - Ausleger in Steilstellung
Luffing jib - Braccio impennato

700 kg cost.

Mécanismes - Antriebe - Mechanisms - Meccanismi

			m/min.	kg	CV - PS hp	Kw
Levage Heben Hoisting Sollevamento			4,5	2000	2,5	1,83
			18,5	2000	10	7,35
			37,5	1000	10	7,35
Distribution - Katzfahren Trolleying - Carrello			30		2	1,5
Orientation - Schwenken Slewing - Rotazione			0,2 - 1 tr/min - Ui/min rpm - g/min		2,5 da N m kg/m	
Translation - Kranfahren Travelling - Traslazione			28		1 x n°2	0,75xn° 2

Puissance électrique nécessaire Anschlusswert Necessary electric power Potenza elettrica necessaria	380 V 50 Hz	Réseau - Netzstrom Mains supply - Potenza	15 KVA
		Groupe électrogène Stromaggregat Generator set Gruppo elettrogeno	Nous consulter Auf Anfrage Consult us. Consultarci

Mode de transport - Transportart - Kind of transport - Soluzione di traino

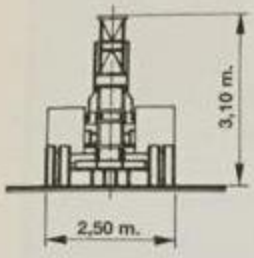

P_1 - kg	5100
P_2 - kg	9000
P_{Tot} - kg	14100

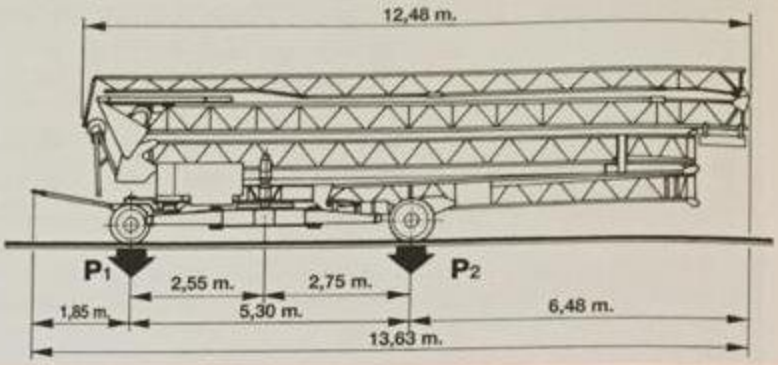

Montage - Montage - Erection - Montaggio

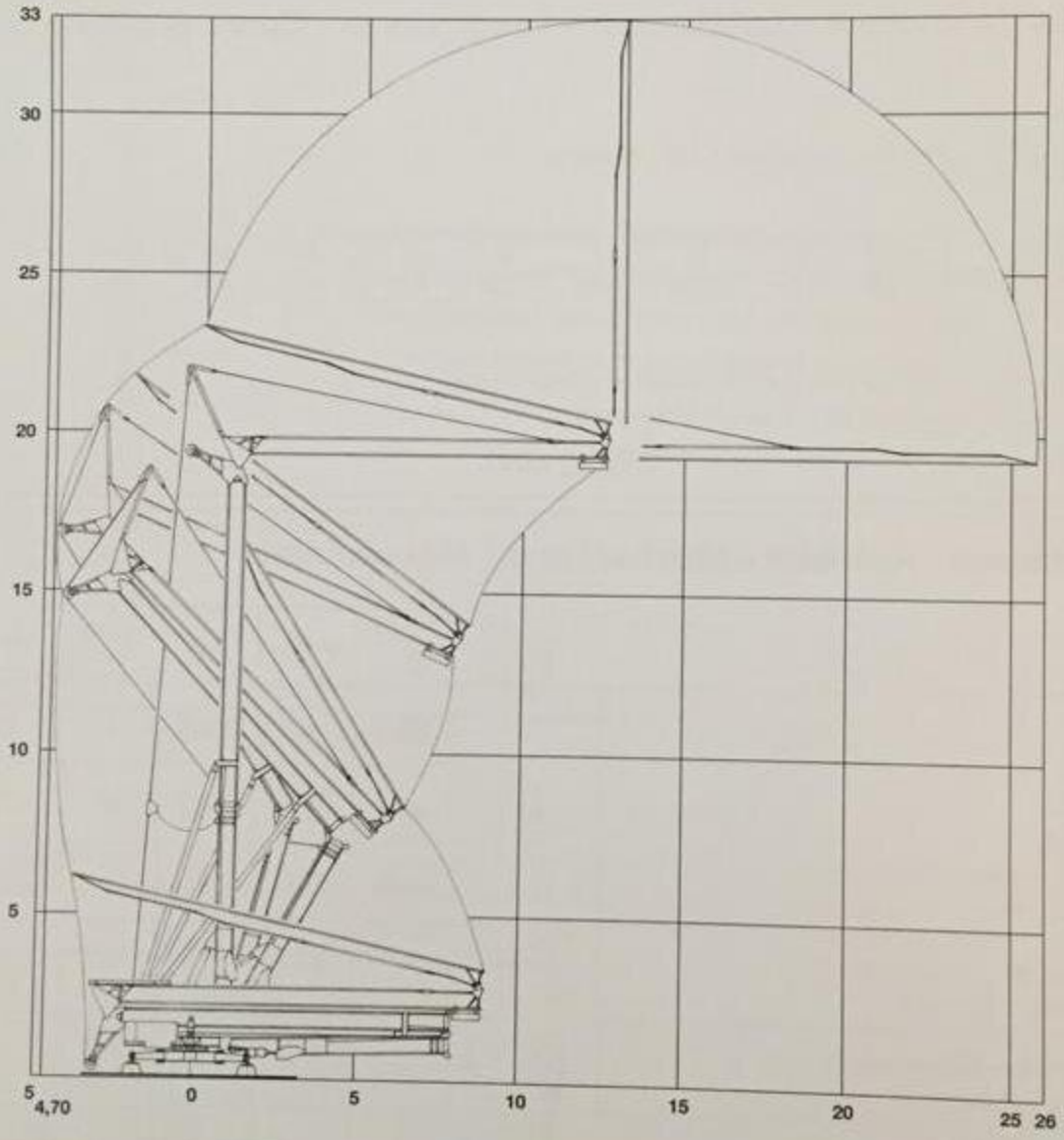

edilgru spa
sede e stabilimento
via guida - 26015 soresina (cr) Italy
tel. 0374/344391 (4 linee ric. autom.)
telefax 0374/341541
EDILGRU - SORESINA
telex 312088 edilgru I

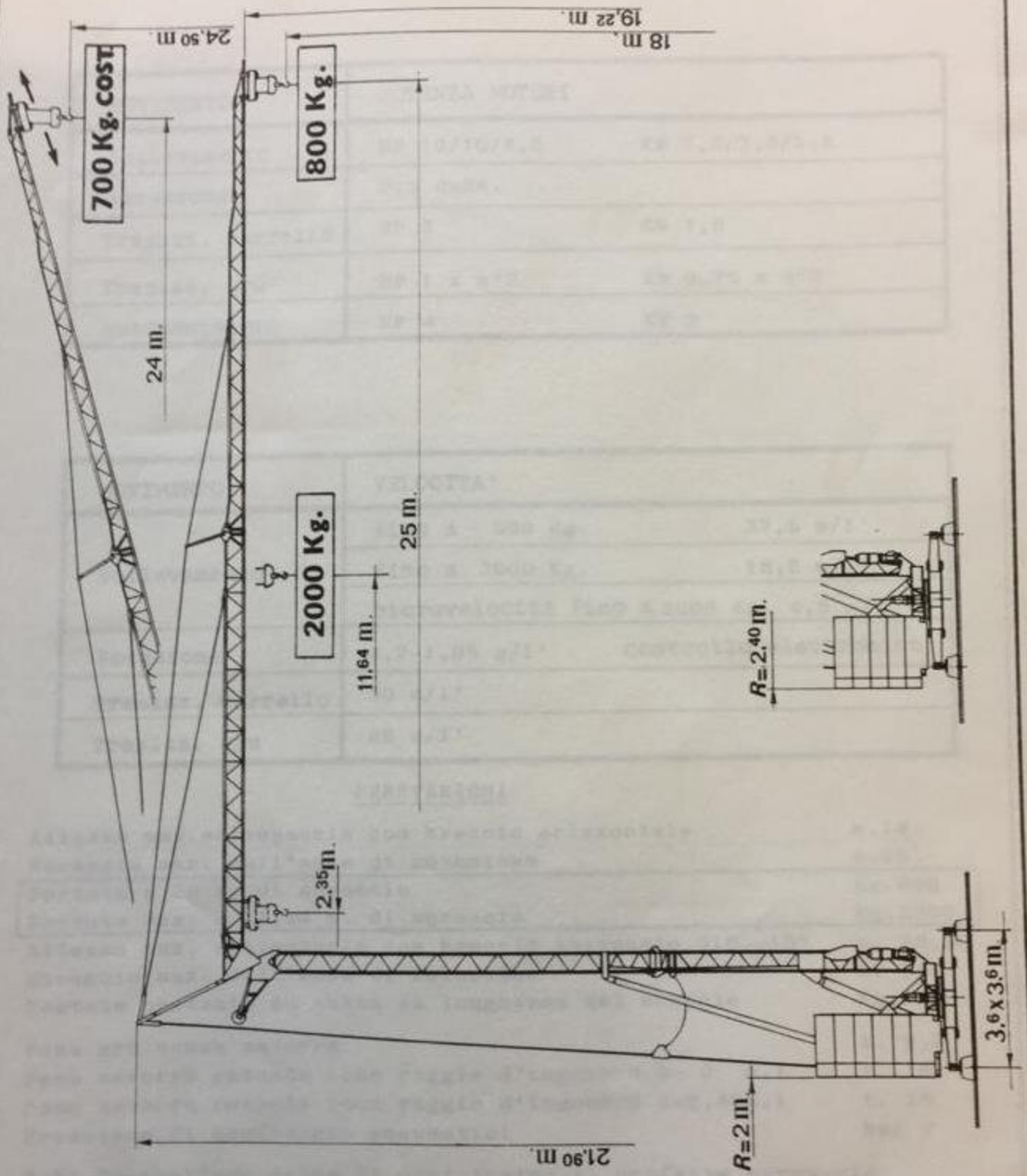

edilgru S.p.A.	GRU		Pag. 1
	M.H.TURBO.25		